ME2L-830-22U3M/C(-L)

水星二代 Lite 系列 830 万像素 USB3.0 接口面阵相机



水星二代Lite相机结构紧凑，外观小巧(29×29mm)，具有高清晰度、低噪声、设计小巧、安装及使用方便等特点。

ME2L-830-22U3M/C(-L)采用逐行曝光的Sony IMX334 CMOS感光芯片，通过USB3.0数据接口进行图像数据的传输，提供线缆锁紧装置，能稳定工作在各种恶劣环境下，是高可靠性的工业数字相机产品。相比ME2L-830-22U3M/C型号来说，ME2L-830-22U3M/C-L取消了I/O接口，因此质量更轻更具性价比。

应用领域

工业检测、医疗、科研、教育以及安防等领域。

功能特性

- 支持 ROI、增益、自动增益、曝光、自动曝光
- 可输出多种格式图像数据：Mono8 / Mono10 / Bayer RG8 / Bayer RG10
- 支持水平镜像和垂直镜像功能
- 彩色型号相机支持白平衡、自动白平衡
- 彩色型号相机支持环境光源预设功能，并提供 Off 模式和四种指定常见色温光源模式
- 参数组功能
- 提供 16KB 用户数据区，保存算法系数、参数配置等

规格参数

型号	ME2L-830-22U3C	ME2L-830-22U3C-L	ME2L-830-22U3M	ME2L-830-22U3M-L
分辨率	3840(H) × 2160(V)			
传感器	Sony IMX334 Rolling shutter CMOS			
靶面尺寸	1/1.8"			
像元尺寸	2.0μm × 2.0μm			
帧率	22.1 fps			
模数转换精度	12 bit			
像素深度	8 bit，10 bit			
黑白 / 彩色	彩色		黑白	
像素格式	Bayer RG8 / Bayer RG10		Mono8 / Mono10	
信噪比	39.41 dB		39.36 dB	
曝光时间	标准：20μs ~ 1s，实际步长：1 行周期			
增益	0dB ~ 24dB；默认值 0dB，步长 0.1dB			
Binning	不支持			
像素抽样	不支持			
同步方式	外触发，软触发（-L 型号无外触发）			
工作方式	连续采集，软触发采集，外触发采集（-L 型号无外触发采集）			
镜像翻转	水平镜像，垂直镜像			
I/O 接口	1 路光耦隔离输入，1 路双向 GPIO （-L 型号不支持 I/O 接口）			
数据接口	USB3.0			
供电要求	USB3.0 接口供电			
额定功率	< 2.7 W @ 5 VDC			
工作温度	0° C ~ +45° C			
储存温度	-20° C ~ +70° C			
工作湿度	10% ~ 80%			
镜头接口	C/CS			
机械尺寸	29(W) × 29(H) × 29(L) mm（不含镜头接口和连接件）			
重量	ME2L-U3：47 g；ME2L-U3-L：44 g			
软件	支持 HALCON，MERLIC，LabVIEW 等第三方软件			
操作系统	32bit / 64bit Windows，Linux，Android，ARMv7，ARMv8			
认证 / 标准	CE，RoHS，FCC，USB3 Vision®，GenICam®			

I/O 接口



Pin	定义	说明
1	Line0+	光耦输入正
2	GND	GPIO 地
3	Line0-	光耦输入负
4	NC	NC
5	Line2	GPIO 输入 / 输出
6	NC	NC
7	NC	NC
8	NC	NC

光谱响应

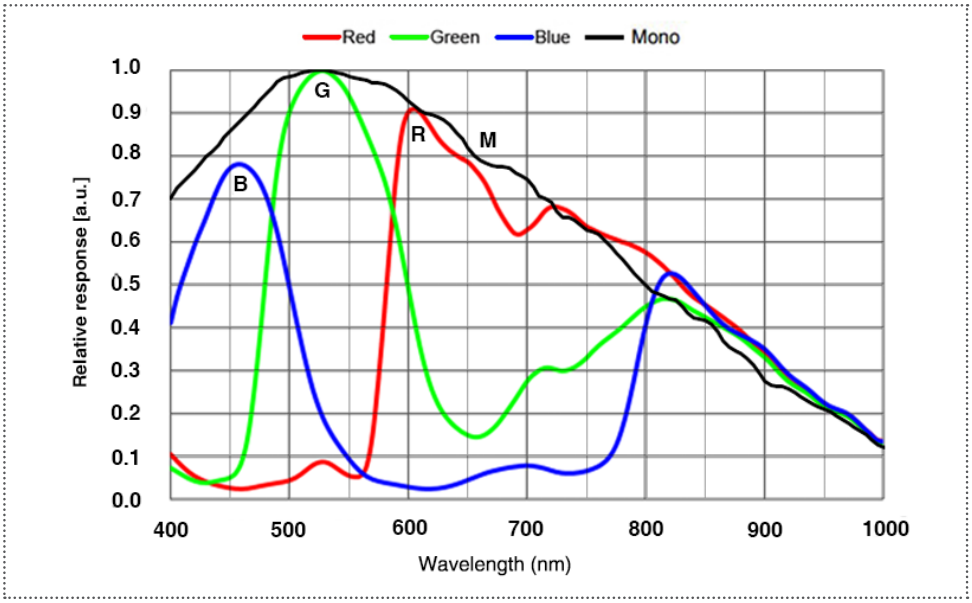

机械尺寸

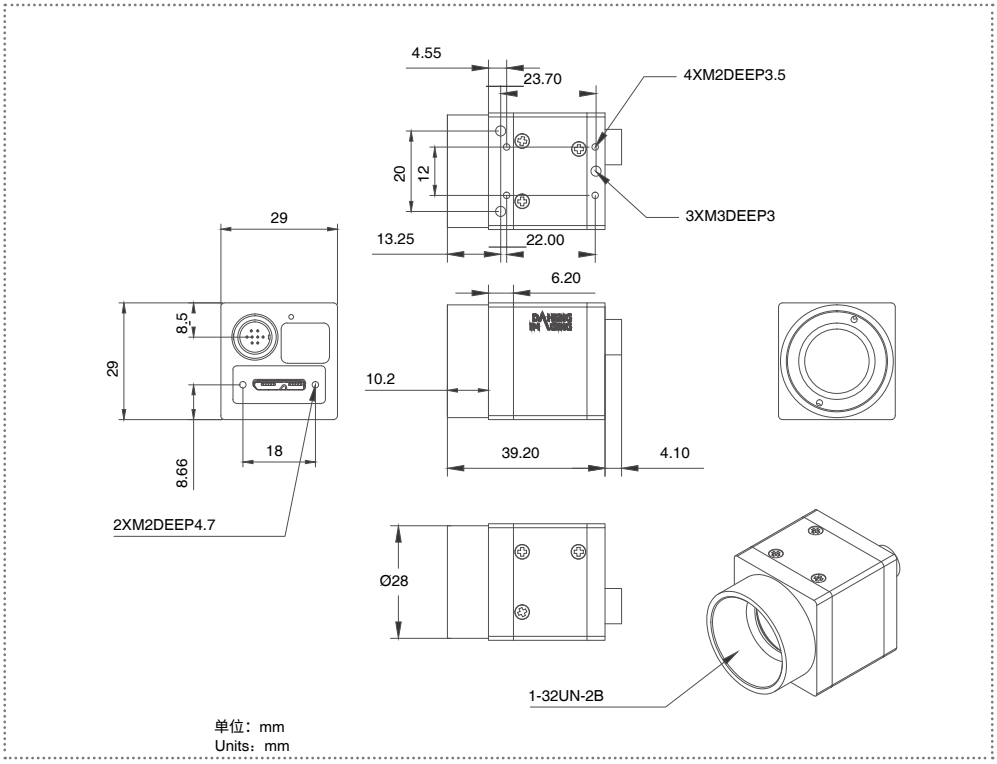

ME2L-830-22U3M/C

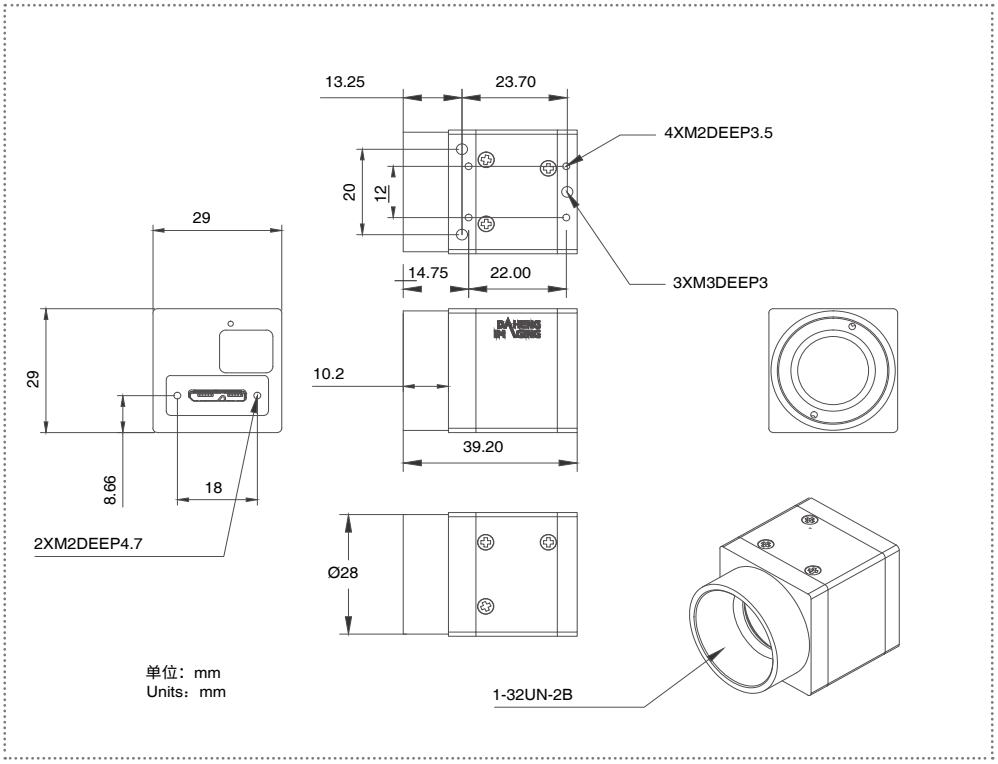

ME2L-830-22U3M/C-L